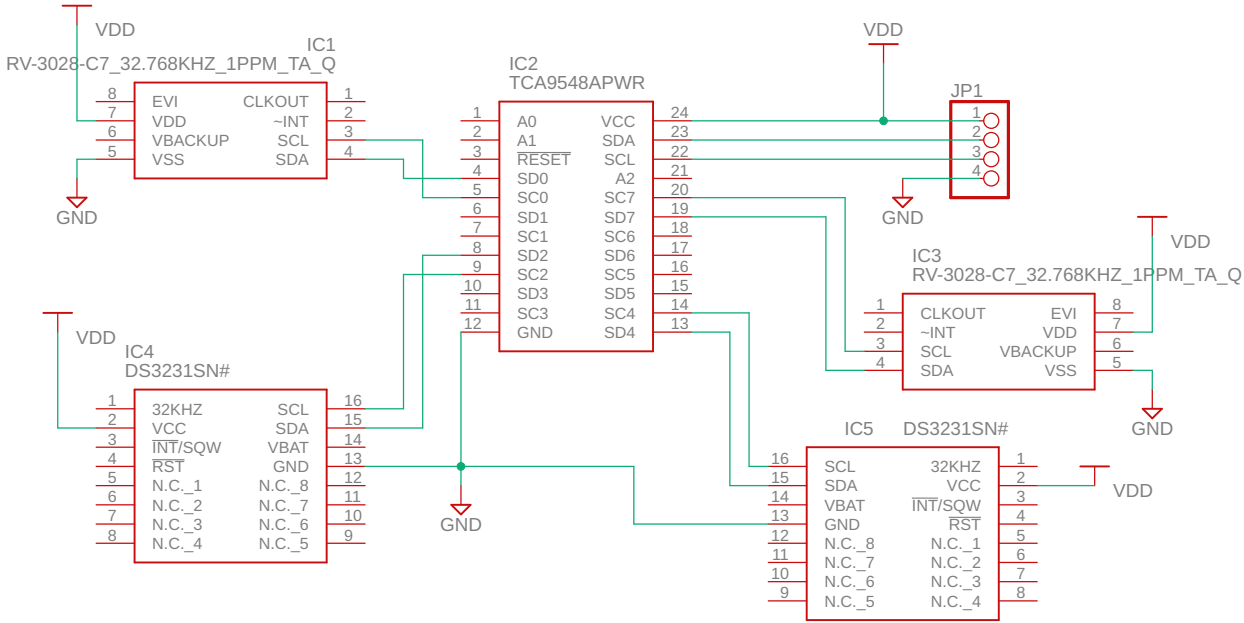
VDD
IC1
RV-3028-C7_32.768KHZ_1PPM_TA_Q
EVI
VDD
VBACKUP
VSS
CLKOUT
~INT
SCL
SDA
GND
IC2
TCA9548APWR
A0
A1
RESET
SD0
SC0
SD1
SC1
SD2
SC2
SD3
SC3
GND
VCC
SDA
SCL
A2
SC7
SD7
SC6
SD6
SC5
SD5
SC4
SD4
VDD
JP1
GND
VDD
IC3
RV-3028-C7_32.768KHZ_1PPM_TA_Q
CLKOUT
~INT
SCL
SDA
EVI
VDD
VBACKUP
VSS
GND
VDD
IC4
DS3231SN#
32KHZ
VCC
INT/SQW
RST
N.C._1
N.C._2
N.C._3
N.C._4
SCL
SDA
VBAT
GND
N.C._8
N.C._7
N.C._6
N.C._5
GND
IC5
DS3231SN#
SCL
SDA
VBAT
GND
N.C._8
N.C._7
N.C._6
N.C._5
32KHZ
VCC
INT/SQW
RST
N.C._1
N.C._2
N.C._3
N.C._4
VDD